robotron REISS

MONTAGEANLEITUNG FÜR DEN REISS-ZEICHENTISCH MIT FEDERAUSGLEICH „ZTF II"

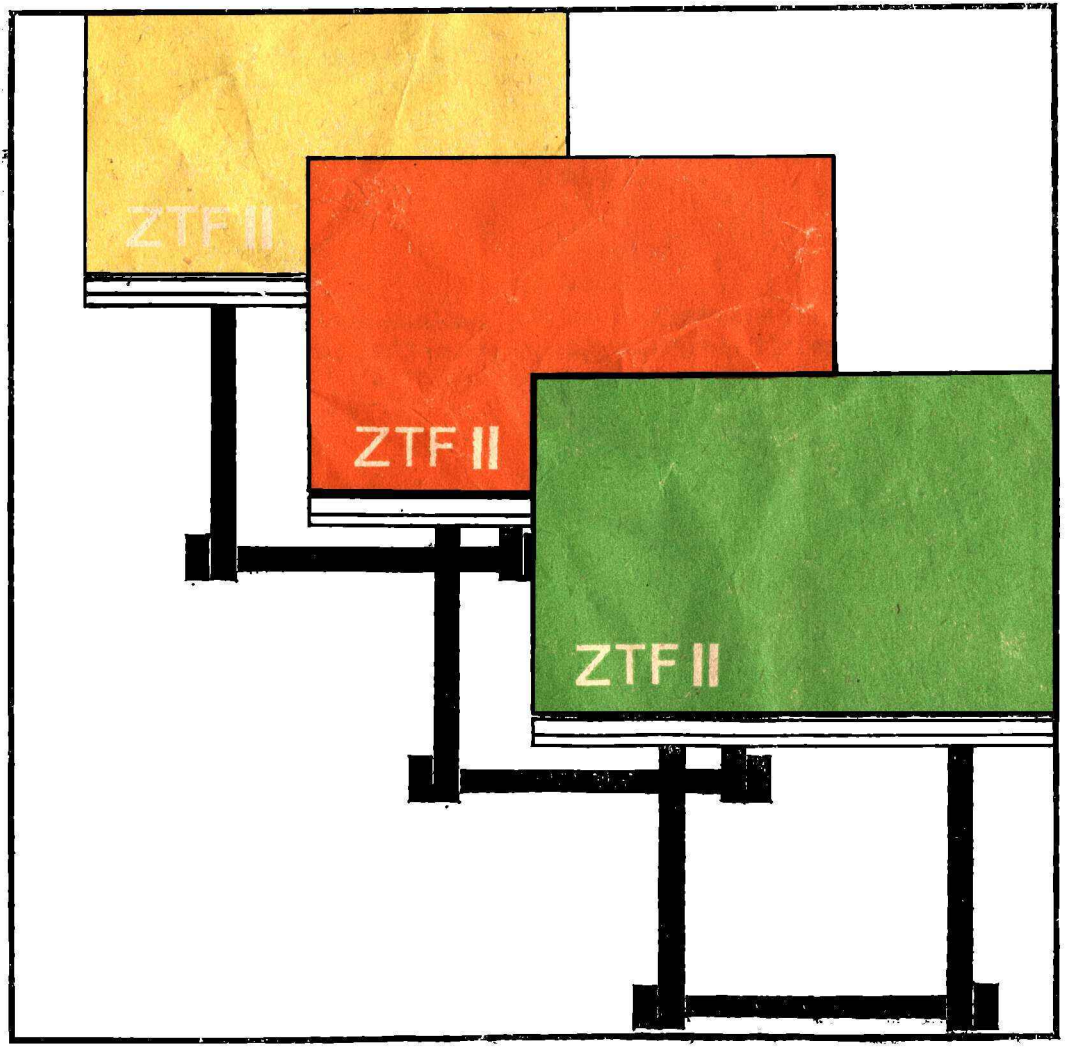

Montageanleitung für den REISS-Zeichentisch mit Federausgleich „ZTF II"

Werter Kunde!

Mit dieser Montageanleitung möchten wir Ihnen die wenigen Handgriffe erläutern, die für die richtige Montage Ihres Zeichentisches erforderlich sind.

Bevor Sie aber die Montage Ihres Zeichentisches beginnen, machen Sie sich bitte mit dieser Anleitung vertraut, da hier die einzelnen Montageschritte sowie anwendungstechnische Hinweise genau beschrieben sind.

Инструкция по монтажу чертежного стола РАЙСС с пружинным компенсатором „ZTFII"

Уважаемый покупатель!

С помощью настоящей инструкции по монтажу мы хотим пояснить Вам те операции, которые необходимы для правильного монтажа Вашего чертежного стола.

Прежде чем начать монтаж своего чертежного стола ознакомьтесь пожалуйста подробно с этой инструкцией.

Отдельные процессы монтажа, а также указания по работе с чертежным столом подробно описаны на следующих страницах.

Assembly instructions for the REISS drawing table with ZTF II spring adjustment

Dear costromer!

These instructions describe the effortless assembly of the drawing table.

Before setting up the table, please read the following instructions carefully.

Instructions de montage de la table à dessin REISS à équilibrage élastique, type „ZTF II"

Cher client!

Les différentes opérations nécessaires pour un montage correct de votre table à dessin, sont décrites dans le texte qui suit. Avant d'entamer le montage de la table, nous vous demandons de lire attentivement les instructions des pages suivantes.

1. Bauteile: (Bild 1)

1 Zeichentischgestell
2 Sockel
3 Auflageschienen
4 Ablegeschale
5 Rohr
6 Hebel/rechts
7 Hebel/links
8 Bremshebel

1. Конструктивные детали: (рис. 1)

1 Станина чертежного стола
2 Основание
3 Опорные шины
4 Желобок для складывания чертежных инструментов
5 Трубка
6 Рычаг/правый
7 Рычаг/левый
8 Тормозная педаль

1. Components: (figure 1)

1 Drawing board frame
2 Base
3 Supporting rails
4 Tray
5 Distance piece
6 Right lever
7 Left lever
8 Brake lever

1. Eléments constitutifs: (figure 1)

1 Chevalet
2 Socle
3 Rails support
4 Plumier
5 Tube
6 Levier/droit
7 Levier/gauche
8 Levier du frein

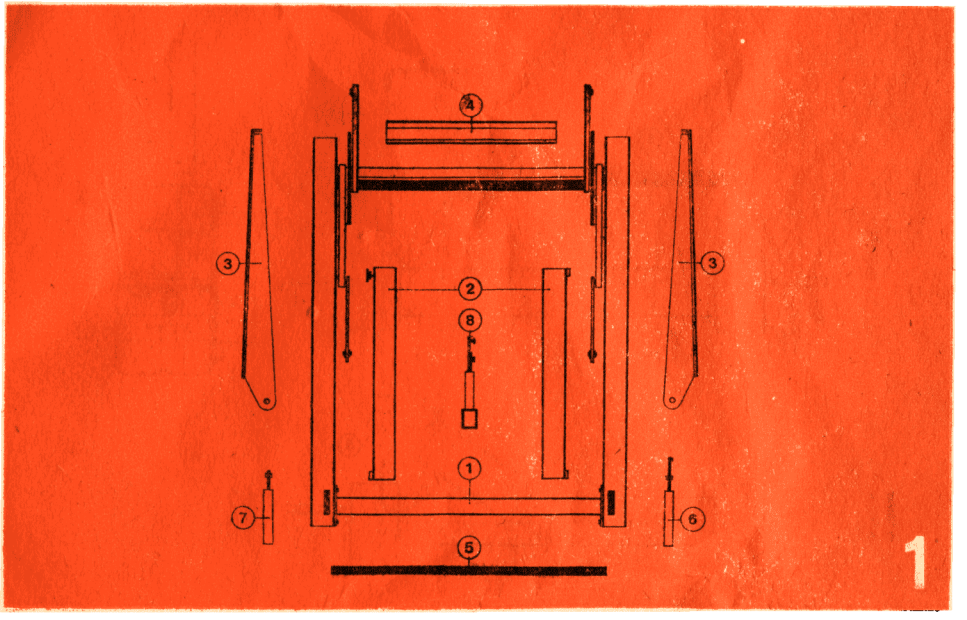

2. Montage des Bremspedals I/ Bremshebels II (Bild 2/3)

Das Gestell (1) legt man mit den Aussparungen nach oben auf einen Montagetisch. Den Hebel/rechts (6) durch die Aussparung führen und in die Kerbe der Zugstange (9) einhaken.

Nun den Bolzen (10) durch das Gestell, durch die Hebelbuchse und das Abstandsrohr (11) in die innere Ständerbohrung stecken und mit einer Sicherungsfeder (12) versehen, um das Herausrutschen zu vermeiden. Das Abstandsrohr (11) ist nur bei Zeichentischvariante II vorhanden.

Anschließend den Hebel/rechts (6) nach hinten ziehen, den Spezialschraubenschlüssel (18) vom Bolzen der Bremsmutter (19) entfernen und den Hebel langsam entspannen.

Der Hebel/links (7) wird in gleicher Weise montiert, hierbei entfällt lediglich das Einhaken in die Zugstange.

Danach das Rohr (5) an den Stirnseiten der Hebel (6/7) durch je eine Innensechskantschraube (14), einer Scheibe (15) und einer Vierkantmutter (16) montieren, so daß das Bremspedal (5/6/7) entsteht. Das Rohr zum Schluß von beiden Seiten mit einem Stopfen (17) verschließen.

2. Assembly of the brake pedal I/brake lever II (figures 2/3)

Put the drawing board frame (1) on an assembly table with the openings facing upwards. Lead he right lever (6) through the opening and hook it in the slot of the pull rod (9).

Put the bolt (10) through the frame, through the lever sleeve and distance piece (11) into the inner base holes and provide it with a retaining spring (12) to prevent the bolt from sliding out. The distance piece (11) is only supplied for version II of the drawing table.

Then draw right lever (6) backwards, remove the special spanner (18) from the bolt of the brake nut (19) and slowly unstress the lever.

Assemble the left lever (7) in the same way. You need not, however, hook it in the pull rod.

Afterwards fasten the distance piece (5) at the front sides of the levers (6/7) using a hexagon socket screw (14), a washer (15) and a square nut (16), thus mounting the brake pedal (5/6/7). Then seal the distance piece at both ends by means of a plug (17).

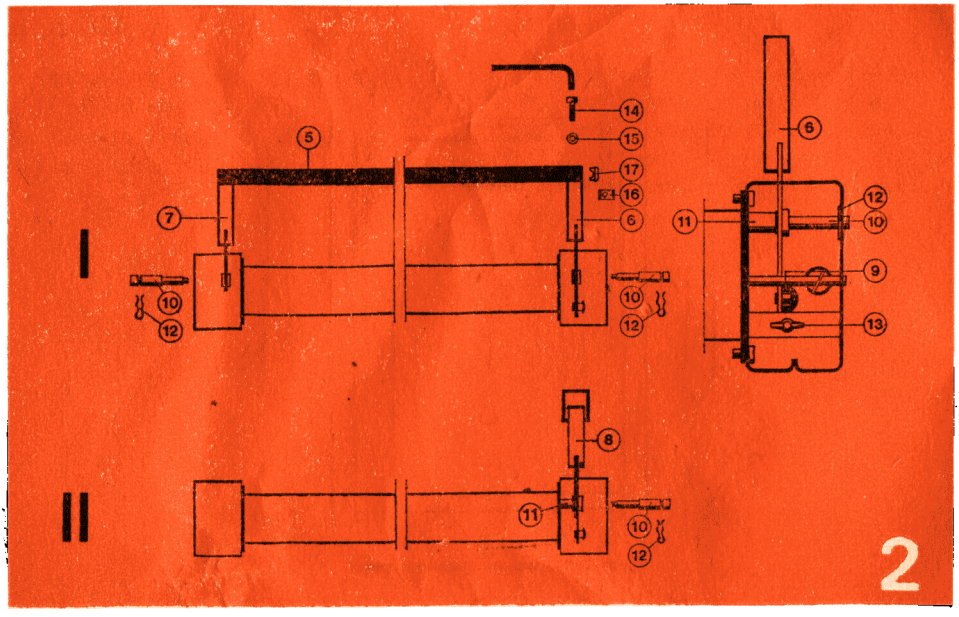

2. Монтаж тормозной педали I/тормозной педали II (Рис. 2/3)

Положить станину (1) пазами вверх на монтажный стол. Провести рычаг/правый (6) через паз и ввести в насечку тяги (9). Через стойку, через втулку рычага и распорную трубку (11) вставить теперь болт (10) во внутреннее отверстие стойки и застопорить предохранительной пружиной (12), чтобы предотвратить от выпадания. Распорная трубка (11) имеется только при варианте чертежного стола II.

После этого оттянуть рычаг/правый (6) назад, снять специальный гаечный ключ (18) с болта тормозной гайки (19) и медленно отпустить рычаг.

Рычаг/левый (7) монтируется аналогично, причем здесь отпадает только введение в тягу.

К торцевой стороне рычагов (6/7) смонтировать трубку (5) с помощью болтов с внутренним шестигранником (14), шайбы (15) и четырехгранной гайки (16) так, чтобы могла образоваться тормозная педаль (5/6/7).

В заключение закрыть трубку с обеих сторон пробками (17). При варианте чертежного стола II с тормозным

2. Montage de la pédale du frein I/ du levier du frein II (fig. 2/3)

Poser le chevalet (1) sur une table de montage avec les évidements vers le haut. Introduire le levier/droit (6) dans l'évidement et l'accrocher dans l'encoche de la tige de traction (9).

Enfoncer le boulon (10) dans le chevalet, dans la douille du levier et dans le tube d'écartement (11), l'introduire dans le trou à l'intérieur du montant et l'immobiliser à l'aide d'un ressort d'arrêt (12). Seul le type II de la table à dessin est équipé d'un tube d'écartement (11).

Ensuite, amener le levier/droit (6) vers l'arrière, enlever la clef à vis (18) dont est équipé le boulon de l'écrou (19) et relâcher lentement le levier.

Le montage du levier/gauche (7) se fait de la même façon. Seul l'accrochage dans la tige de traction est supprimé.

Ensuite, monter le tube (5) sur la face des leviers (6 et 7) en utilisant une vis à six pans creux (14), une rondelle (15) et un écrou à tête carrée (16) de sorte à obtenir la pédale de frein (5/6/7). Obturer chaque côté du tube à l'aide d'un bouchon fileté (17).

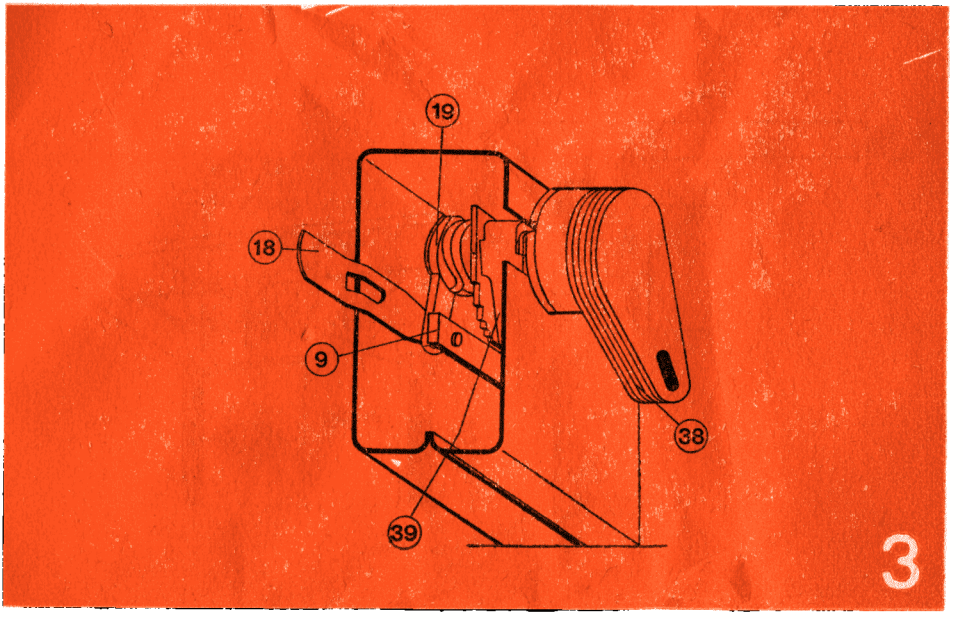

Bei der Zeichentischvariante II mit einem Bremshebel (8) erfolgt die gleiche Montage wie bei Hebel/rechts (6).

3. Montage der Sockel (Bild 4)

Zu diesem Zweck legt man das Gestell (1) hochkant nach links auf eine saubere Unterlage.

Unter Verwendung des Spezialschraubenschlüssels (18) beide Sockel (2) mit je 4 Stück Sechskantschrauben M 8 x 16 (20), 4 Stück Federringe A 8 (21) und 4 Stück Sechskantmutter M 8 (22) am Gestell (1) verschrauben. Der Sockel mit der Stellschraube (23) ist am linken Gestellteil zu montieren. Die Unterkante der Sockel ist mit der Unterkante des Gestells bündig einzustellen und anschließend das Zeichentischgestell aufzurichten.

4. Ausgleich von Fußbodenunebenheiten (Bild 4)

Zum Ausgleich von Fußbodenunebenheiten dient die Stellschraube (23) am linken Sockel. Durch seitliches Ankippen ist sie zugänglich und kann entsprechend den Erfordernissen reguliert werden.

5. Montage der Auflageschienen (Bild 5)

Die Auflageschiene (3) mit der abgewinkelten Fläche nach außen zeigend, zuerst mit

The brake lever (8) available for version II of the drawing table should be assembled in the same way as the right lever (6).

3. Assembly of the bases (figure 4)

For this purpose, put the frame (1) on its left side on a clean support.

Screw both bases (2) to the frame (1) using the special spanner (18), 4 M 8 x 16 hexagon-head bolts (20), 4 A 8 lock washers (21) and 4 M 8 hexagonal nuts (22) for each. Attach the base with adjusting screw (23) to the left side of the base. The lower edge of the bases should be flush with that of the frame. Now set up the drawing board frame.

4. Compensation of floor unevenness (figure 4)

The adjusting screw (23) provided on the left base can be used for compensating floor unevennesses. It is accessible by tilting the drawing board frame to the side and can be adjusted as required.

5. Assembly of the supporting rails (figure 5)

Put the supporting rail (3) on the bolt (24) of the vertical lever (25) after the nut and washer have been removed.

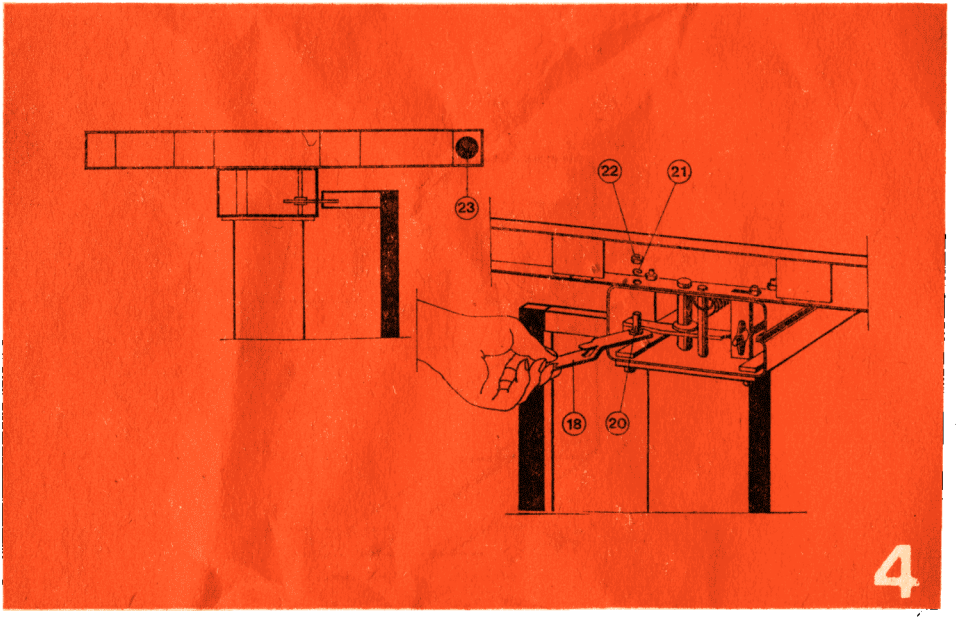

4

рычагом (8) монтаж производится также как и при рычаге/правый (6).

3. Монтаж основания рис. 4)

Для этой цели станина (1) кладется ребром влево на чистую подкладку. Путем применения специального гаечного ключа (18) оба основания (2) свинчиваются с помощью применения 4 шт. болтов с шестигранной головкой M 8 x 16 (20) на каждое, четырех штук пружинных колац A8 (21) и 4 шт. шестигранных гаек M8 (22) со станиной (1). Основание с установочным винтом (23) монтируется в левой части станины. Нижняя грань основания должна быть установлена заподлицо с нижней гранью станины, после чего стойка чертежного стола устанавливается в вертикальное положение.

4. Выравнивание неровностей пола (рис. 4)

Для выравнивания неровностей пола служит установочный винт (23) на левом основании. Путем бокового опрокидывания он становится доступным и с его помощью можно произвести соответствующую регулировку.

5. Монтаж опорных шин (рис. 5)

После устранения гаек и шайб опорные

S'il s'agit du type II de la table à dessin avec levier de frein (8), le montage est le même que pour le levier/dorit (6).

3. Montage des socles (figure 4)

A cet effet, mettre le chevalet (1) debout, vers la gauche, sur une plaque d'assise propre.
Utiliser la clef à vis (18) pour monter les deux socles (2) sur le chevalet (1) en employant par socle 4 vis à six pans M 8 x 16 (20), 4 rondelles élastiques bombées A 8 (21) et 4 écrous à six pans M 8 (22). Le montage du socle avec la vis d'arrêt (23) se fait sur la partie gauche du chevalet. Le bord inférieur des socles doit être à fleur du bord inférieur du chevalet. Ensuite, mettre le chevalet d'aplomb.

4. Nivellement du sol (figure 4)

Afin de supprimer les défauts de planéitude, on utilise la vis de positionnement (23) du socle gauche. Faire basculer de côté pour accéder à la vis et procéder au réglage en fonction des besoins.

5. Montage des rails support (figure 5)

Enlever l'écrou et la rondelle et appliquer le rail support (3) sur le boulon (24) du levier (25) en position verticale.

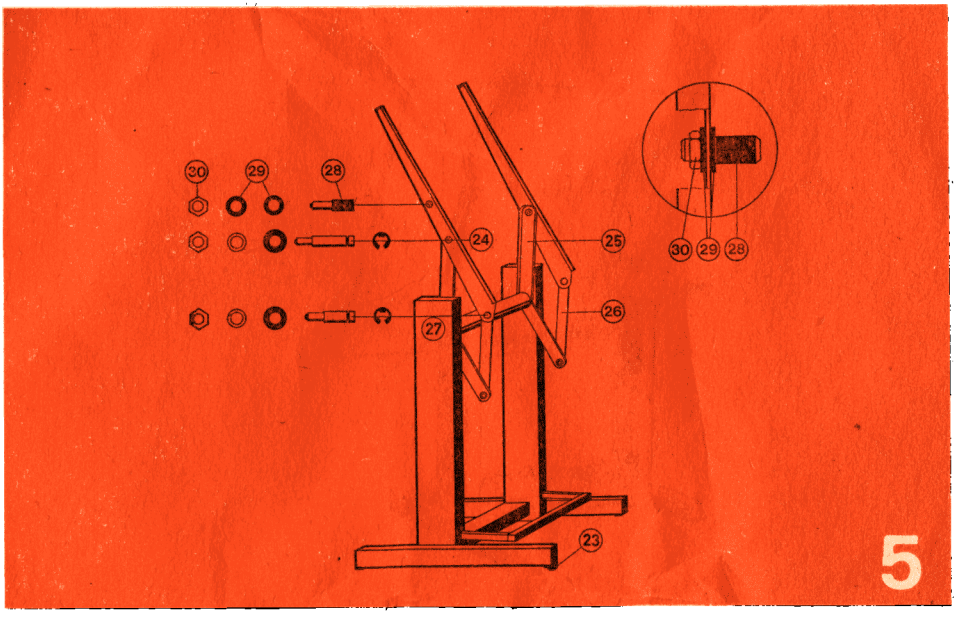

Bolzen (24) Scheiben und Mutter am senkrechtstehenden Hebel (25) befestigen, wobei die größere Scheibe zwischen Hebel und Auflageschiene liegt.
Den Hebel (26) nach oben schwenken und Bolzen (27) durch das untere Loch der Auflageschiene drücken und beide verschrauben.
Anschließend den Anschlagbolzen (28) mit 2 Scheiben (29) und Sechskantmutter (30) im oberen Loch der linken Auflageschiene montieren.

6. Montage des Reißbrettes (Bild 6)

Es wird empfohlen, die Reißbrettmontage von zwei Personen durchzuführen. Das Reißbrett (31) an die Auflageschienen (3) lehnen und so ausrichten, daß sich die vorgebohrten Löcher auf der Rückseite des Reißbrettes in der Mitte der Langlöcher der Auflageschienen befinden.
Vorerst erfolgt nur in den Langlöchern die Befestigung mit Halbrundholzschrauben B 4,5 x 16 und Scheiben.
An der Unterkante des Reißbrettes wird die Ablegeschale (32) zwischen den Auflageschienen verschraubt.

Swing the lever (26) upwards, remove the nut and washer, press the bolt (27) through the lowest hole of the supporting rail and screw both bolts again with the angular surface of the supporting rail facing outwards.
Mount the stop pin (28) in the upper hole of the left supporting rail using 2 washers (29) and ahexagon nut (30).

6. Assembly of the drawing board (figure 6)

We recommend that two persons assemble the drawing board. Rest the drawing board (31) on the supporting rails (3) and align it in such a way that the drilled holes on the back of the drawing board are in the centres of the oblong holes of the supporting rails.
Tighten the drawing board in the oblong holes using B 4.5 x 16 round-headed wood screws and washers.
Bolt the tray (32) at the lower edge of the drawing board between the supporting rails.

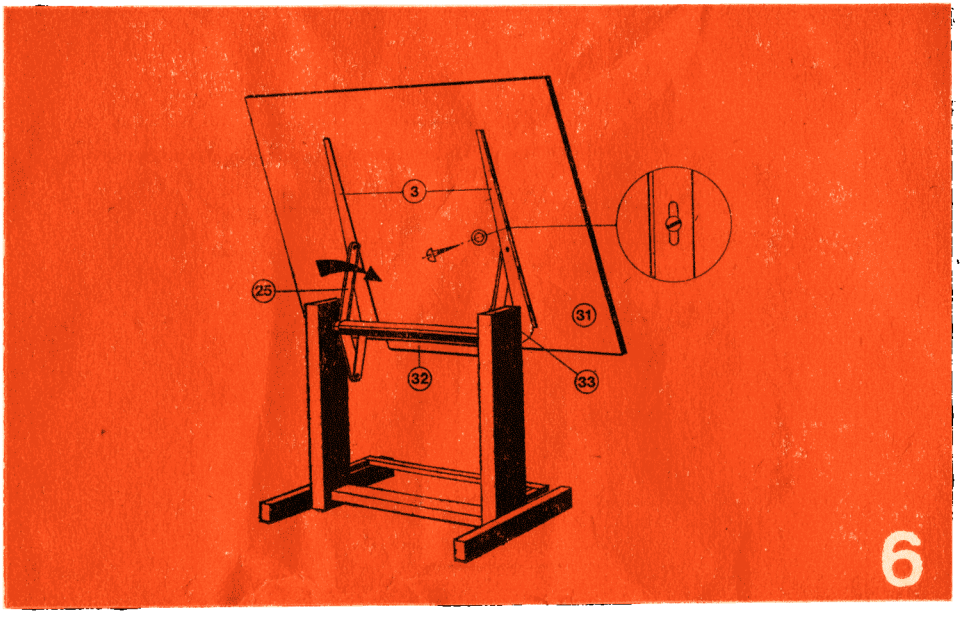

шины (3) вставляются на болты (24) вертикально стоящего рычага (25). Повернуть рычаг (26) вверх, также удалить гайки и шайбы, просунуть болт (27) через нижнее отверстие опорной шины и вновь привентить оба болта, причем скошенная поверхность опорной шины должна показывать наружу. После этого смонтировать упорный болт (28) 2 шайбами (29) и шестигранными гайками (30) в верхнем отверстии левой опорнор шины.

6. Монтаж чертежной доски (рис. 6)

Векомендуется производить мотаж чертежной доски двумя лицами. Приложить чертежную доску (31) к опорным шинам (3) и выверить так, чтобы предварительно просверленные отверстия на задней стенке чертежной доски находились в центре продольных отверстий опорных шин.

Сначала произвести закрепление посредством шурупов с полукруглой головкой B 4,5 x 16 и шайб только в продольных отверстия.

Между опорныги к нижней грани чертежной доски привинтить желобок для укладывания чертежных инструментов (32).

Amener le levier (26) vers le haut, enlever l'écrou et la rondelle, enfoncer le boulon (27) dans le trou inférieur du rail support et serrer à vis les deux boulons. La face pliée en U du rail doit être dirigée vers l'extérieur.

Ensuite, introduire le boulon de butée (28) avec deux rondelles (29) et écrou hexagonal (30) dans le trou supérieur du rail support gauche.

6. Montage de la planche à dessin (figure 6)

Il est conseillé que le montage de la planche à dessin se fasse par deux personnes. Poser la planche à dessin (31) contre les rails support (3) et ajuster de sorte que les avant-trous sur le dos de la planche coincident avec le milieu des trous oblongs des rails support.

En attendant, la fixation avec des vis à bois à tête demi-ronde B 4,5 x 16 et des rondelles se fait seulement dans les trous oblongs.

La fixation par vis du plumier (32) entre les rails support se fait sur le bord inférieur de la planche.

7. Einstellen des Gewichtsausgleiches (Bild 6)

Nachdem der Zeichentisch komplett montiert und der Ständer mit Abdeckung (33) verschlossen wurde, erfolgt das Aufsetzen der Zeichenmaschine nach deren Montageanleitung.

Hinweis:

Nach Betätigung des Bremspedals und der erstmaligen Verstellung des Reißbrettes nach vorn, rasten im Ständer die Kurvenscheiben ineinander.

Hierbei kommt es zu einem lauten Knacken, wodurch die Funktionstüchtigkeit der Reißbrettverstellung in Kraft gesetzt wird. Die Hebel (25) lassen sich danach nicht mehr senkrecht stellen.

Nach erfolgter Montage mit der Zeichenmaschine muß das Reißbrett in jeder Stellung ausgewogen sein. Sollte das nicht der Fall sein, so ist nach Punkt 7. A u. B. zu verfahren.

A) Ausgleich der Höhenverstellung

Das Reißbrett mit Zeichenmaschine bei ständig niedergetretenem Bremspedal senkrecht stellen und so weit nach unten bewegen, daß die Hebel (25) waagerecht stehen. Anschließend das Reißbrett vorsichtig loslassen. Steigt das Reißbrett, müssen die Flügelmuttern (13) im unteren Ständerteil gleichmäßig entspannt werden. Fällt das Reißbrett, werden diese angezogen.

Zum Verstellen der Flügelmuttern die Zeichenmaschine in beiden Richtungen arretieren und das Gestell nach rechts bzw. links ankippen.

B) Ausgleich der Neigungsverstellung

Erst nach korrekt eingestellter Höhenverstellung kann die Neigungsverstellung reguliert werden.

Das Reißbrett mit Zeichenmaschine bei ständig niedergetretenem Bremspedal um ca. 45 Grad neigen und vorsichtig loslassen. Fällt das Reißbrett nach hinten über, sind die Halbrundholzschrauben in den Langlöchern der Auflageschienen zu lösen und das Reißbrett nach vorn zu verschieben. Steigt das Reißbrett in die senkrechte Lage, so ist es nach hinten zu verschieben.

7. Adjustment of the weight balance (figure 6)

After the drawing board has been assembled and the base cover (33) lockied into position, put on the drawing machine as described in its assembly instructions.

Note:

The cam plates in the base will engage with each other after the brake pedal has been operated and the drawing board adjusted forward for the first time.

The drawing board adjustment will be thus set into operation which is indicated by an audible cracking sound. The levers (25) cannot then be vertically adjusted.

After the drawing machine has been completely assembled, the drawing board must be balanced in any position. Otherwise proceed as described under section 7. A and B.

A) Height adjustment

Put the drawing board and drawing machine into the vertical position, constantly depressing the brake pedal when doing so, and move it downwards until the levers (25) are horizontal.

Now carefully release the drawing board. If the drawing board goes up, uniformly loosen the wing nuts (13) in the lower part of the base. If the drawing board goes down, retighten them.

For adjusting the wing nuts, lock the drawing machine in both directions and tilt the frame to the right or left accordingly.

B) Inclination adjustment

Inclination can only be adjusted if the height has been correctly set.

Incline the drawing board with drawing machine by approx. 45°, depressing the brake pedal when doing so, and carefully release it. If the drawing board falls backwards, loosen the round-headed wood screws in the oblong holes of the supporting rails and push the drawing board forward. If the drawing board tends to rise into the vertical position, push it backwards.

After the weight balance has been adjusted, screw the remaining round-

7. Уравновешивание чертежной доски (рис. 6)

После того как чертежный стол будет в комплекте смонтирован и стойка покрыта облицовкой (33) согласно инструкции по монтажу производится насадка чертежной машины.

Указание:

После приведения в действие тормозной педали и первой установки чертежной доски вперед в станине происходит защелкивание дисковых кулачков. При этом слышатся громкие щелчки, подтверждающие работоспособность регулировки чертежной доски. После этого уже нельзя рычаги (25) установить вертикально.

После выполненного монтажа с чертежной машиной чертежная доска должна быть уравновешена в каждом положении. В противном случае следует руководствоваться согласно пункту 7 А и Б.

А) Выравнивание регулировки по высоте

Чертежная доска с чертежной машиной при постоянно нажатой вниз тормозной педалью вертикально и перемещать вниз до тех пор, пока рычаги (25) не станут в горизонтальное положение. После этого осторожно отпустить чертежную доску. Если чертежная доска поднимается, то необходимо ослабить барашковые гайки (13) в нижней части станины. Если чертежная доска падает, то последние следует затянуть.

Для регулировки барашковых гаек следует зафиксировать чертежную машину в обеих направлениях и станину наклонить вправо или влево.

В) Выравнивание регулировки наклона

Только после надлежажей регулировки по высоте может быть предпринята регулировка наклона.

Чертежную доску с чертежной машиной при постоянно нажатой вниз тормозной наклонить прибл. на 45° и осторожно отпустить. Если чертежная доска падает назад, то шурпы с полукруглой головкой в продольных отверстиях опорных шин

7. Réglage de l'équilibre (figure 6)

Après avoir terminé le montage de la table et apposé le couvercle (33) sur le montant, on procède au montage de l'appareil à dessiner d'après les instructions afférentes.

Remarque:

Après avoir actionné la pédale de frein et apès le premier déplacement de la planche vers l'avant, il se produit un crantage des disques à cames à l'intérieur du montant. Ce crantage est accompagné d'un déclic bryant. A partir de ce moment, la capacité fonctionnelle du dispositif de réglage de la planche est établie. Un redressement des leviers (25) en position verticale n'est plus possible.

Après le montage de l'appareil à dessiner, lo planche doit être équilibrée quelle que soit sa position. Si ce n'est pas le cas, Il baut procéder comme décrit au point 7, A et B.

A) Réglage en hauteur

Appuyer sur la pédale de frein, placer la planche avec l'appareil à dessiner en position verticale et l'abaisser jusqu'à ce que les leviers (25) aient une position horizontale. Relâcher prudemment la planche. Si la planche remonte, desserrer les écrous à oreilles (13) dans la partie inférieure du montant. Si la planche se déplace vers le bas, resserrer lesdits écrous. Pour desserrer ou resserrer les écrous à oreilles, il faut immobiliser l'appareil à dessiner dans les deux sens et faire basculer le chevalet vers la droite et puis vers la gauche.

B) Réglage du plan d'inclinaison

C'est seulement après avoir procédé correctement au réglage en hauteur qu'il est possible de régler le plan d'inclinaison. Appuyer sur la pédale de frein, incliner la planche avec l'appareil à dessiner jusqu'à obtenir un angle de 45 degrés environ et relâcher prudemment. Si la planche bascule vers l'arrière, il faut desserrer les vis à bois à tête demi-ronde dans les trous oblongs des rails support et déplacer la planche vers le devant. Si la planche épouse la position verticale, il faut la déplacer vers l'arrière.

Nach Einstellung des Gewichtsausgleiches sind die restlichen Halbrundholzschrauben in die vorgesehenen Bohrungen der Auflageschienen einzuschrauben. Die Löcher sind ∅ 2,8 und 10 mm tief vorzubohren.

8. Zusatzmontage für ZTF II 200 (Bild 7)

Bei der Montage eines Reißbrettes der Größe 1 250 x 2 000 mm werden zur Stabilisierung zusätzlich zwei Streben montiert.

Die Strebe (34), erkennbar an zwei zusätzlichen Bohrungen (A/B), am oberen Ende der Auflageschienen (3) mit Sechskantschrauben M 8 x 45, Scheiben und Muttern montieren.

Die Strebe (35) an den vorgebohrten Stellen am Reißbrett (31) mit Halbrundholzschrauben B 4,5 x 45 und Scheiben verschrauben. Das Reißbrett mit angeschraubter Strebe gemäß Punkt 6 und 7 an den Auflageschienen befestigen.

Nach erfolgtem Gewichtsausgleich die Löcher für die Befestigung der Strebe (34) am Reißbrett vorbohren (∅ 2,8 und 10 mm tief) und ebenfalls verschrauben.

Die Enden der Stabilisierungsstreben (34/35) zum Schluß mit 4 Stopfen (36) verschließen.

headed wood screws into the holes of the supporting rails provided for them. Drill the holes to a depth of 10 mm and with a diameter of 2.8 mm.

8. Additional assembly for the ZTF II 200 (figure 7)

Two supports should be additionally assembled for stabilizing drawing boards which are 1250 x 2000 mm.

Fasten the strut (34) marked by two additional holes (A/B) to the upper end of the supporting rails (3) using M 8 x 45 hexagon-head bolts, washers and nuts.

Screw the support (35) at the drilled holes on the drawing board (31) by means of B 4.5 x 45 round-headed wood screws and washers. Mount the drawing board with the support screwed on at the supporting rails as described under sections 6 and 7.

After the weight balance has been adjusted, drill the holes (dia. 2.8 and depth of 10 mm) for attaching the support (34) to the drawing board and screw it in.

Then seal the ends of the stabilizing supports (34/35) by means of 4 plugs (36).

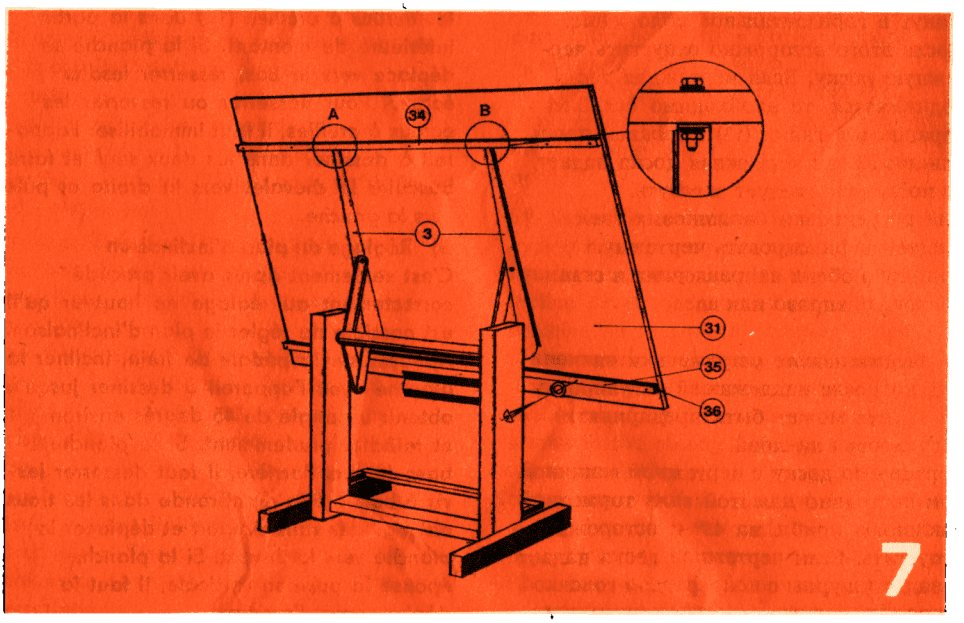

следует ослабить и передвинуть чертежную доску вперед.
Если чертежная доска встает в вертикальное положение, то ее следует переместить назад.
После уравновешивания чертежной доски ввернуть оставшиеся шурупы в предусмотренные для этого отверстия опорных шин. Предварительно просверлить отверстия ∅ 2,8 и 10 мм глубиной.

8. Дополнительный монтаж для ZTF II 200 (рис. 7)

При монтаже чертежной доски размером 1 250 x 2 000 мм для прочности следует смонтировать дополнительно две распорки. Распорки (34), которая распознается благодаря двум дополнительным отверстиям (A/B), смонтировать к верхнему концу опорных шин (3) с помощью болтов с шестигранной головкой M 8 x 45, шайб и гаек.
Распорку (35) закрепить на предварительно просверленных местах чертежной доски (31) с помощью шурупов с полукруглой головкой B 4,5 x 45 и шайб. Соответственно пунктам 6 и 7 закрепить чертежную доску с привернутыми распорками на опорных шинах.
После осуществленного уравновешивания предварительно просверлить отверстия для крепления распорок (34) к чертежной доске (∅ 2,8 и 10 мм глубиной) и также закрепить.
Концы распорок устройчивости (34/35) в заключение закрыть 4 пробками (36).

Après avoir effectué l'équillbrage, il faut visser les autres vis à bois à tête demi-ronde dans les trous correspondants des rails support. Il faut amorcer les trous avec un diamètre de 2,8 mm et une profondeur de 10 mm.

8. Montage du type ZTF II 200 (figure)

Lorsqu'il s'agit du montage d'une planche aux dimensions 1 250 x 2 000 mm, il est nécessaire d'utiliser en sus deux étais afin de garantir la stabilité.
On reconnait l'étai (34) aux deux alésages supplémentaires (A/B). Le montage de l'étai (34) se fait à l'extrémité supérieure des rails support (3) à l'aide de vis hexagonales M 8 x 45, de rondelles et d'écrous.
La fixation de l'étai (35) se fait aux avant-trous de la planche (31) à l'aide de vis à bois à tête demi-ronde B 4,5 x 45 et de rondelles. Fixation de la planche avec étai sur les rails support d'après les points 6 et 7.
Après avoir effectué l'équillbrage, amorcer les trous pour la fixation de l'étai (34) sur la planche (∅ 2,8 et profondeur 10 mm).
Obturer les extrémités des étais (34/35) à l'aide de 4 bouchons filetés (36).

9. Nachstellen der Bremswirkung (Bild 8)
Nach längerer Beanspruchung der Zeichenanlage kann sich ein Nachlassen der Bremswirkung bemerkbar machen. Vom linken Ständer ist die Abdeckung (33) zu entfernen und die Kontermuttern (37) zu lösen. Die Nachstellung der inneren Mutter um 1/6 genügt im allgemeinen. Durch Rechtsdrehung wird die Bremswirkung erhöht, durch Linksdrehung verringert. Nach erfolgter Korrektur die Muttern wieder kontern und die Abdeckung aufstecken.

10. Arbeiten mit dem ZTF II
Bei Betätigung des Bremspedals (5/6/7) ist die Bremsmutter (19) im entspannten Zustand, so daß die Lamellen (38) ihre Bremswirkung verlieren und das Reißbrett mit Zeichenmaschine kann in jede Stellung des Schwenkbereiches des Zeichentisches gebracht werden.
Sollte es bei der Verstellung des Reißbrettes an der Baugruppe des Federgewichtsausgleiches in den Ständersäulen (39) zu Funktionsstörungen kommen, so tritt eine Sicherungsbremse (Fallbremse) in Kraft.

9. Readjustment of the brake (figure 8)
After a period of time a reduction of the braking effect may become noticeable. Remove the cover (33) from the left base and release the lock nuts (37). In general, the inner nut need only be adjusted by 1/6. The braking effect is increased by turning it clockwise and reduced by turning it anticlockwise. Afterwards tighten the lock nuts again and put on the cover.

10. Operation of the ZTF II
If the brake pedal (5/6/7) has been actuated, the brake nut (19) is released so that the plates (38) do not brake and the drawing board can be put in any position within the field of traverse of the drawing table.
If the spring weight counterbalance in the bases (39) does not function properly when adjusting the drawing board, a safety brake (lift brake) will be set into operation. The drawing board and drawing machine will be blocked and thus cannot fall down, but the drawing table will not function any more. It can be repaired by a repair shop only.

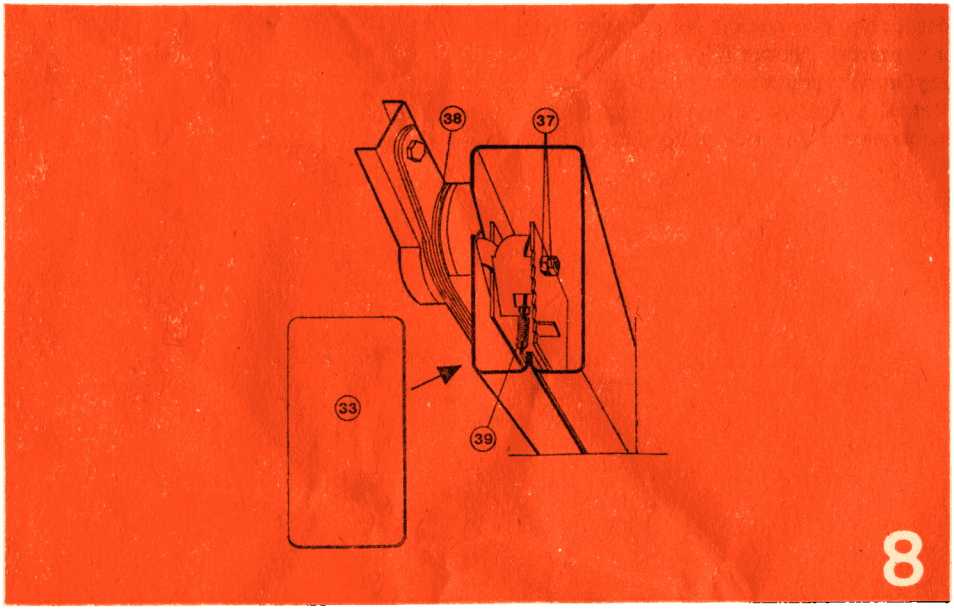

8

9. Дополнительная регулировка тормозного действия (рис. 8)

После длительного использования чертежной установки может проявится ухудшение тормозного действия. Удалить облицовку (33) с левого основания и отвинтить контр-гайку (37). Обычно вполне достаточно 1/6 оборота внутренней гайки для дополнительной регулировки. Вращением вправо тормозное действие повышается, а влево снижается. После выполненной регулировки вновь законтрить гайку и накрыть обличовкой.

10. Работы с ZTF II

При нажатии тормозной педали (5/6/7) тормозная гайка (19) находится в расслабленном состоянии, так что пластины (38) теряют свое тормозное воздействие и чертежная доска с чертежной машиной может быть установлена в любое положение диапазона поворота чертежного стола. Если при регулировке узла пружинного уравновешивания в колонке станины (39) возникнут неисправности или помехи в работе, то в силу вступает предохранительный тормоз (подающий тормоз).

Чертежная доска с чертежной машиной блокируется и не может упасть вниз, но чертежный стол не действует. Ремонт может быть осуществлен только договорной мастерской.

9. Rajustage de l'effet de freinage (figure 8)

La contrainte quesubit l'installation à dessiner, est susceptible d'entraîner une réduction de l'effet de freinage. On enlève le couvercle (33) du montant gauche et on desserre le contre-écrou (37). En général, il suffit de tourner l'écrou intérieur d'un sixième de tour. En tournant vers la droite, on obtient une augmentation de l'effet de freinage, alors qu'en tournant vers la gauche il en résulte une réduction. Après le rajustage, bloquer les écrous par les contre-écrous et remonter le couvercle.

10. Travaux avec le type ZTF II

Lorsque la pédale de frein est actionnée (5/6/7), l'écrou (19) est desserré de sorte que les lamelles (38) n'ont aucun effet de freinage et qu'il est possible de placer la planche avec l'appareil à dessiner dans n'importe quelle position de pivotement de la table.

En cas de perturbation du système d'équilibrage du poids à l'intérieur des colonnes (39) lors du déplacement de la planche, un frein mécanique automatique entre en action. Il se produit un blocage de la planche avec appareil à dessiner qui empêche son déplacement vers le bas. Toutefois, une utilisation de la table est désormais impossible. Sa réparation doit être effectuée par un atelier agréé.

Das Reißbrett mit Zeichenmaschine wird blockiert und kann nicht herunterschnellen, jedoch der Zeichentisch ist nicht mehr funktionstüchtig. Eine Instandsetzung kann nur wieder durch eine Vertragswerkstatt erfolgen.

11. Pflege und Wartung

Bei einer jährlichen Durchsicht sollten alle Dreh- und Lagerstellen, außer Lamellen einen Tropfen harzfreies Öl erhalten, wodurch die Gängigkeit erhalten bleibt. Bitte vergessen Sie nicht, das Gewinde der Achse und die Gleitstellen der Bremsmutter zu ölen.

12. Garantie und Kundendienst

Für Garantie- und Kundendienstleistungen, sowie für die Lieferung eventuell benötigter Ersatzteile stehen Ihnen unsere Vertragswerkstätten zur Verfügung. Änderungen in der Konstruktion und Ausführung, insbesondere solche, die der technischen Verbesserung und Weiterentwicklung unserer Erzeugnisse dienen, behalten wir uns vor.

11. Care and maintenance

Overhaul the drawing table once a year and provide all swivelling points and bearings, except the plates, with a drop of nonresinous oil to maintain their serviceability. Do not forget to oil the thread of the axle and sliding points of the brake nut.

12. Guarantee and after-sales service

For guarantee and after-sales services and spare ports contactour repair shops. We reserve the right to change the design of our products in the interest of technical advance.

11. Уход и техническое обслуживание

При ежегодном осмотре не содержащим смол маслом смазать все опорные точки и места вращения, кроме пластин, сохраняя этим точность работы. Не забывайте смазать резьбу оси и места ско́льжения тормозной гайки.

12. Гарантия и сервис

Для выполнения работ по гарантии и сервису, а также для поставки возможно необходимых запчастей к Вашему распоряжению предоставляются договорные мастерские.

Оставляем за собой право на внесение изменений по конструкции и исполнению, особенно таких, которые служат техническому прогрессу и улучшению наших изделий.

11. Entretien

Lors de la révision annuelle, les points à articulation et les points d'appui, à l'exception des lamelles, doivent recevoir une goutte d'huile exempte de résine. Ne pas oblier de lubrifier le filet des pivots et les faces lisses des écrous de frein.

12. Garantie et service après vente

Nos ateliers agréés sont à votre disposition pour toutes les prestations qui sont couvertes par la garantie ou qui tombent dans le cadre du service après vente ainsi que pour la livraisonde pièces de rechange dont vous auriez besoin.

Sous réserve de modificotions de la construction et de l'exécutionqui seraient conditionnées par le perfectionnement technique de nos produits.

Anschriften der Vertragswerkstätten

VEB Robotron-Vertrieb Berlin
Schwedter Straße 34a
Berlin / Telefon 4 40 33 13
1058
VEB Robotron-Vertrieb Berlin
Gartenstraße 18
Potsdam-Babelsberg / Telefon 7 68 81
1502
VEB Robotron-Vertrieb Berlin
Dießdorfer Straße 5
Magdeburg / Telefon 3 15 06-08
3010
VEB Robotron-Vertrieb Berlin
Ernst Thälmann Straße 13
Schwerin / Telefon 86 45 86
2700
VEB Robotron-Vertrieb Berlin
Krischanweg 12
Rostock / Telefon 8 23 65
2500
VEB Robotron-Vertrieb Berlin
Lindenstraße 25c
Stralsund / Telefon 50 41
2300
VEB Robotron-Anlagenbau
Neumarkt 31/33
Leipzig / Telefon 20 91 66
7010
VEB Robotron-Anlagenbau
Büschdorfer Straße 8
Halle / Telefon 2 53 22
4020
VEB Robotron-Bürotechnik
Karl-Marx-Stadt
R.-Rothkegel-Straße 77
Cottbus / Telefon 73 14 28
7500
Fa. Leuthold
Oststraße 6
Großröhrsdorf / Telefon 65 96
8512
Fa. Tetzel
Weberstraße 9
Mittweida / Telefon 23 50
9250
Fa. Nietzschmann
Goldschniedenstraße 19
Eisenach / Telefon 38 93
5900

Das Gerät ist in Verbindung mit einer Robotron REISS Zeichenmaschine nach der 3. DB zur ASVO auf „Schutzgüte" geprüft.

Für weitere Informationen steht Ihnen unser Kundendienst gern zur Verfügung.

Our after-sales service will be pleased to provide you with any further information.

Другую необходимую информацию Вы можете получить в нашем отделе по обслуживанию заказчиков.

Des informations supp'ementaires vous seront volontiers fournies par notre service-après-vente.

robotron REISS

VEB Robotron –
Elektronik und Zeichentechnik
Südring 6
Bad Liebenwerda
7950 0958491
Telefon 80, Telex 177 420 rel

Exporteur:
Robotron Export - Import
Volkseigener Außenhandelsbetrieb
der Deutschen Demokratischen Republik
Allee der Kosmonauten 24
Berlin
1140

© VEB Kombinat Robotron 1987

Garantieurkunde

Für die einwandfreie Beschaffenheit und Funktion dieses Erzeugnisses gewähren wir dem Erstbenutzer

18 MONATE GARANTIE

beginnend am Tage des Verkaufes,
jedoch nicht länger als 20 Monate seit Lieferung ab Werk.
In dieser Zeit auftretende Mängel werden kostenlos beseitigt.

Von der Garantieleistung ausgeschlossen sind Mängel, welche durch unsachgemäße Montage und Behandlung, Verwendung falschen Zubehörs, ungenügende Pflege, fremde Eingriffe oder auf dem Transport entstanden sind.

Die Garantieverpflichtung erlischt, wenn die Fabrikationsnummer entfernt oder unkenntlich gemacht wurde.
Garantieansprüche sind sofort nach Feststellung des Schadens bei einer unserer Vertragswerkstätten gegen Vorlage dieser Garantieurkunde geltend zu machen.

Diese Garantieurkunde ist nur gültig, wenn sie vom Verkäufer mit Stempel und Unterschrift und Verkaufsdatum versehen ist.

Robotron-Elektronik
Kundendienst 09582/63377
Schafer
Donnschach

Lieferung ab Werk

Verkaufsdatum

Stempel und Unterschrift des Verkäufers

Ha 2-87 IV-4-7 1816

2306 02 - 4 024697